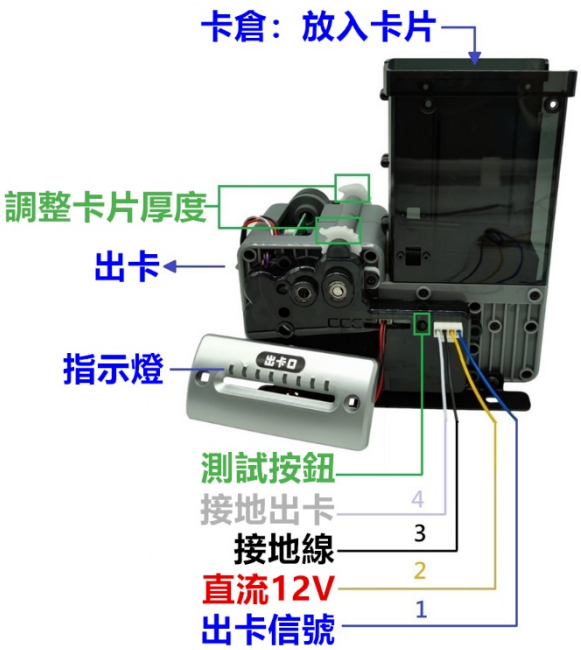

電壓：直流 12V

卡倉容量：約 150 張，可外加加高 2 個倉盒

卡片尺寸：厚度：0.3-3mm 可調

長大於 88mm 的卡片，寬度需小於 53mm

長小於 88mm 的卡片，寬度需小於 62mm

控制方式：接通「接地出卡(4)」線及「接地線(3)」→ 出卡 →

出一張卡給一個脈衝信號→斷開「接地出卡(4)」線及「接地線(3)」

→停止出卡

可調整卡厚度：根據卡片厚度調整。

測試按鈕：按 2 次→持續出卡→再按 2 次→停止出卡

指示燈：待機時→常亮。無卡：持續閃爍。出一張卡→閃爍一次。
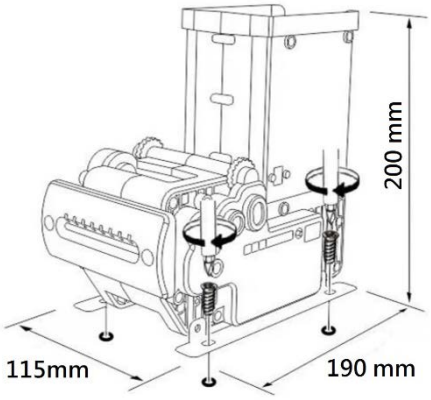
尺寸